DE

RASCO

Mehr als ein Produkt. Die Partnerschaft.

FELXIMA

Der Heckauslegermäher zum Mähen von Stadtgebieten

Die FLEXIMA ist ein Heckauslegermäher mit einer Reichweite des Kranarms von 5 Metern. Der Mäher ist zum Mähen von Straßenrandoberflächen in städtischen und ländlichen Gebieten geeignet.

Flexible und einfache Mählösung

Der FLEXIMA-Heckauslegermäher ist in einer Kranarmkonfiguration mit einer Reichweite von 5 Metern erhältlich. Der Mäher ist zum einfacheren Mähen von Grass, Unkraut, Gestrüpp und ähnlichem Gewächs auf Randstreifen entlang von Straßen, in und außerhalb von besiedelten Gebieten geeignet. FLEXIMA kann mit verschiedenen professionellen Mähköpfen oder Arbeitsgeräten zum Reinigen von Kanälen oder zum Schneiden von Ästen ausgestattet werden.

Der zweite Kranarm des Mähers ist als Klapparm (Gelenk je zglob) ausgeführt, der es dem Arbeitskopf ermöglicht, sich rückwärts zu bewegen, wenn er auf ein Hindernis stößt, schützt das Gerät vor Beschädigung und bietet dem Benutzer Komfort. Der FLEXIMA-Heckauslegermäher ist an der Hinterdreipunktaufhängung des Traktors montiert und leicht zu montieren und demontieren.

Der Mäher ist mit fortschrittlichen intuitiven Kranarm-Steuerungssystemen ausgestattet, die sich in der Kabine des Fahrzeugs befinden. Das Steuerungssystem kann je nach Vorlieben des Benutzers mechanisch proportional (BaseMotion) oder selektiv proportional (SelectMotion) sein.

Das Kranarmentlastungssystem ermöglicht eine vertikale Anpassung an das Gelände, während das Schwimmstellungssystem die Position des Arbeitskopfes an die Oberflächenlinie anpasst. Der Ölkühler, der sich neben dem Aggregat befindet, verhindert ein Überhitzen des Hydrauliköls und sorgt für einen reibungslosen und präzisen Betrieb bei längerem Mähen bei hohen Temperaturen.

In der Transportposition befindet sich der Mäher hinten am Fahrzeug und ist gemäß den gesetzlichen Bestimmungen mit Lichtsignalen gekennzeichnet, die eine sichere Teilnahme am Verkehr ermöglichen.

WARUM SIE SICH FÜR DEN AUSLEGERMÄHER FLEXIMA ENTSCHEIDEN SOLLTEN?

Mäheffektivität

Das fortschrittliche intuitive Steuerungssystem ermöglicht eine einfache Bedienung der Kranarme und Arbeitswerkzeuge, während der externe Ölkühler neben dem Gerät eine Überhitzung des Öls verhindert und ein lang anhaltendes und unterbrechungsfreies Mähen gewährleistet.

Flexibilität für städtische Gebiete

Der FLEXIMA-Auslegermäher ist eine effektive und einfache Lösung zum Mähen von Grass, Gewächs und Unkraut auf Randstreifen entlang von Straßen in besiedelten Gebieten. Der zweite Kranarm des Mähers ist als Klapparm ausgeführt, der es dem Arbeitskopf ermöglicht, sich rückwärts zu bewegen, wenn er auf ein Hinderniss stößt, schützt das Gerät vor Beschädigung und bietet dem Benutzer Komfort.

Arbeitsgeschwindigkeit

Der FLEXIMA-Heckauslegermäher kann einfach auf die hintere Dreipunktaufhängung des Traktors montiert und demontiert werden, wodurch der Traktor schnell für die Mähsaison ausgerüstet, aber auch für andere Zwecke schnell freigegeben wird.

Die niedrigsten Betriebskosten

Das einzigartige System des Oberflächenschutzes, die einfache Nutzung und Instanhaltung, die robuste Ausführung, hochwertige Materialien und Hydraulikkomponente weltbekannter Hersteller garantieren sichere Investitionen in den FLEXIMA-Auslegermäher. Die bewährte Langlebigkeit, Sicherheit, Effektivität, Einfachheit und Verfügbarkeit von Ersatzteilen, sowie der Kundendienst, garantieren die niedrigsten Gesamtbetriebskosten unter den derzeit auf dem Markt erhältlichen Mähern.

DIE HAUPTTEILE DES FLEXIMA AUSLEGERMÄHER

1 | Die Steuerung

Der Mäher ist mit einem fortschrittlichen intuitiven Steuerungssystem für Kranarme und Arbeitsgeräte, das sich in der Fahrzeugkabine befindet, ausgestattet. Das Steuerungssystem kann je nach Vorlieben des Benutzers mechanisch proportional (BaseMotion) oder selektiv proportional (SelectMotion) sein. Die Steuerung bietet vollständige Kontrolle über das Gerät und ermöglicht ein sicheres und einfaches Mähen.

2 | Das Hydraulikaggregat

Es startet den Hydromotor des Arbeitsgerätes und die Hydraulikzylinder zur Steuerung der Kranarme. Es wird durch den Zapfwellenausgang des Traktors, an dem der Mäher montiert ist, angetrieben.

3 | Die Kranarme

Sie sind zuverlässig und langlebig und bestehen aus hochwertigem Stahl mit einer Reichweite von 5 Metern. Sie ermöglichen hervorragende Arbeitsergebnisse und dienen als universeller Träger für verschiedene Arbeitsgeräte.

7 | Der Schwenkmechanismus

Er besteht aus einem Hydraulikzylinder, der die Drehung des Kranmähers in die Arbeitsposition ermöglicht. Er hat sogar die Funktion eines Sicherheitselements, falls das Arbeitsgerät gegen ein Hindernis fährt.

8 | Die Rücksignalisierung

Diese ermöglicht eine gute Sichtbarkeit des Kranmähers und des Fahrzeuges, an das der Mäher angebracht ist und bietet ein hohes Maß an Sicherheit für den Benutzer und alle anderen Verkehrsteilnehmer.

9 | Die Lagerung außerhalb der Saison

Dies wird durch die Verwendung von Abstellwagen erleichtert, die eine einfache Montage und Demontage des Mähers ermöglichen. Wenn er nicht im Gebrauch ist, schützt der Wagen den Mäher und die Unterlage, auf die er abgestellt wird, vor Beschädigungen.

4 | Der Ölkühler

Er befindet sich direkt neben dem Öltank und verhindert eine Überhitzung des Hydrauliköls und gewährleistet einen dauerhaften und unterbrechungsfreien Betrieb, unabhängig von den Außentemperaturen.

5 | Der Halterahmen

Dient zur Montage des Kranmähers an die hintere Dreipunktaufhängung des Traktors.

6 | Das Entlastungssystem

Das Kranarmentlastungssystem ermöglicht eine gute Anpassung an die Unebenheiten in dem zu mähenden Gelände, während das Schwimmstellungssystem die Position des Arbeitskopfes an die Oberflächenlinie anpasst. Dies reduziert die Belastung der hydraulischen und mechanischen Konstruktion des Mähers und verlängert die Lebensdauer des Gerätes.

10 | Arbeitsgeräte und Anschlüsse

Sie werden einfach ausgetauscht und dank ihrer großen Auswahl können alle RASCO Kranmäher auf verschiedenen Geländearten angewendet werden und verschiedene Arten von Vegetation instand halten.

DIE AUSLEGERMÄHERSTEUERUNG

Intuitive benutzerfreundliche Steuerungssysteme

Das Grundsteuersystem des FLEXIMA-Auslegermähers besteht aus einem Steuergerät mit Hebeln in der Traktorkabine. Das fortschrittliche Steuerungssystem besteht aus einem Joystick zur Steuerung von Kranarmen und Arbeitsgeräten sowie einem Bildschirm mit Arbeitsbefehlen zur Entlastung, der Schwimmstellung und zusätzlichen Funktionen.

Abhängig von der Struktur des zu instandhaltenden Geländes und den Vorlieben der Benutzer stehen zwei Steuerungssysteme zur Verfügung:

BASEMOTION

Mechanische Proportionalsteuerung

Die mechanische Proportionalsteuerung besteht aus einer Steuereinheit mit Hebeln, deren Bewegung von Kranarmen gesteuert wird, oder die das Arbeitsgerät des Mähers enthält, und die von der Traktorkabine aus ausgeführt wird.

SELECTMOTION

Selektive Proportionalsteuerung

Die selektive Proportionalsteuerung ermöglicht eine einfache Steuerung der Kranarme des Mähers und der angeschlossenen Arbeitsgerät auf anspruchsvollen Geländen. Jede Bewegung des Joysticks führt zur Bewegung eines ausgewählten Hydraulikzylinders. Um die Kranarme in die gewünschte Position zu bringen, muss der Joystick mehr bewegt werden.

DER ANTRIEB DES AUSLEGERMÄHERS

Unterbrechungsfreier Arbeit unter allen Bedingungen

Der Kranmäher wird von einem separaten Hydraulikaggregat angetrieben, das über die hintere Zapfwelle des Traktors angetrieben wird. In der Hydraulikeinheit ist eine Tandemzahnradhydraulikpumpe eingebaut, die die ideale Leistung des FLEXIMA-Auslegermähers beim Mähen von Grass und Gewächs in besiedelten Gebieten und zur Pflege von Grasland entlang von Straßen garantiert.

Kühlung des Auslegermähers

Der speziell entwickelte Ölkühler verhindert eine Überhitzung des Hydrauliköls und gewährleistet einen dauerhaften und unterbrechungsfreien Betrieb des Mähers, unabhängig von den Außentemperaturen.

MÄHKÖPFE UND ARBEITSGERÄTE

TORNADO

Die TORNADO Mähköpfe sind die ideale Wahl für die Instandhaltung kleinerer Gewächse. Sie sind so konstruiert, dass zwei Schlegeltypen zum Schneiden unterschiedlicher Vegetationsdicken mit einem Durchmesser von 15 bis 30 mm verwendet werden können.

Die Konstruktion des Rotors und die Auswahl der Schlegel machen den TORNADO zu einer idealen Wahl für die Instandhaltung städtischer Gebiete.

SRG

Die SRG sind Astscheren in den Breiten 1.4, 1.8 und 2.0 m erhältlich, die speziell zum Entfernen von Baumkronen, Gewächs und kleinerer Vegetation mit einer Dicke von bis zu 100 mm entwickelt wurden.

BM

Die BM ist eine Bürste zum Entfernen von Gras, Schmutz und Streugutablagerungen aus der Wintersaison von Straßen.

KAN

Der KAN ist ein Kanalreiniger, der zum Reinigen und Profilieren von Kanälen entlang von Straßen entwickelt wurde.

TECHNISCHE EIGENSCHAFTEN

Arbeitsablauf-Diagramm des Heckauslegermähers FLEXIMA

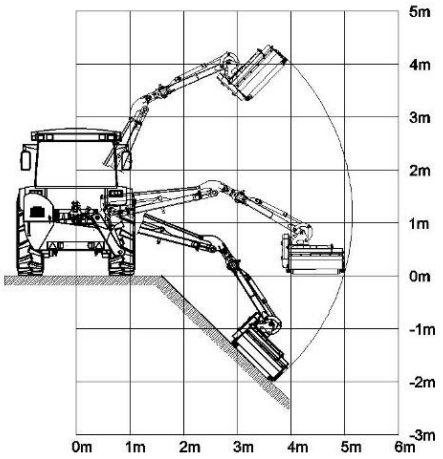

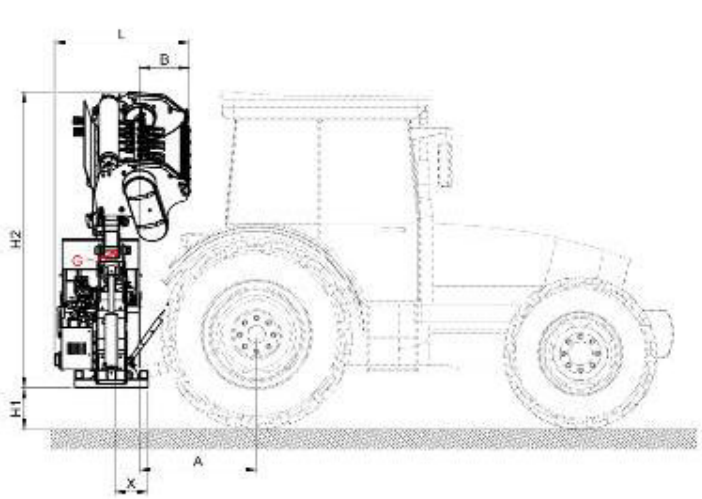

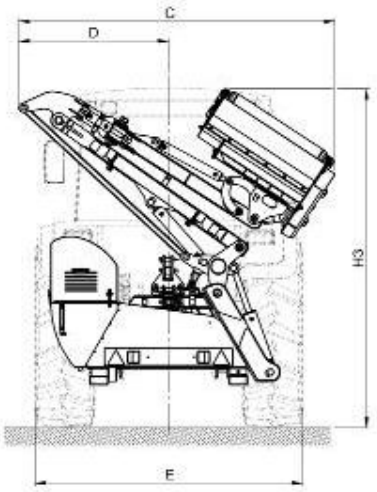

	FLEXIMA		5000
x	Entfernung des Schwerpunktes vom Verbindungspunkt des Hydraulikhebels	mm	130
A	Entfernung des Aufnahmepunktes des Hydraulikhebels vom Zentrum des Hinterrades		abhängig vom Traktor
B	Abstand von der Oberseite des Arbeitskopfes von dem Verbindungspunkt des Hebels		480
C	Gesamte Kompositionsbreite des Traktors und des Mähers [mm]		2540
D	Abstand von der Spitze des Arms von der Mitte des Fahrzeugs in Transportstellungju		1230
H1	Abstand von der tiefsten Stelle des Mähers über dem Boden		min. 350
H2	Höhe des Mähers in Transportstellung		2400
H3	Gesamthöhe des Traktors und Mähwerkes in Zusammensetzung mit der Transportstellung		H1 + H2
L	Länge des Mähers in der Transportstellung		1100
	Arbeitseingriff von der Fahrzeugmitte		5100

RASCO d.o.o.
Kolodvorska 120b
HR - 48361 Kalinovac
KROATIEN

+385 48 883 112
rasco@rasco.hr

RascoCompany
Rasco_company

RascoTV
RASCO d.o.o.

www.rasco.hr

RASCO behält sich das Recht vor, die Eigenschaften und technischen Spezifikationen der in der Broschüre aufgeführten Produkte ohne vorherige Ankündigung zu ändern. Der Inhalt dient nur zu Informationszwecken und kann nicht für andere Zwecke verwendet werden.
REV 03_2021